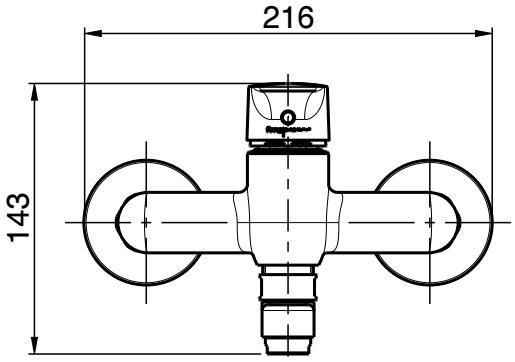

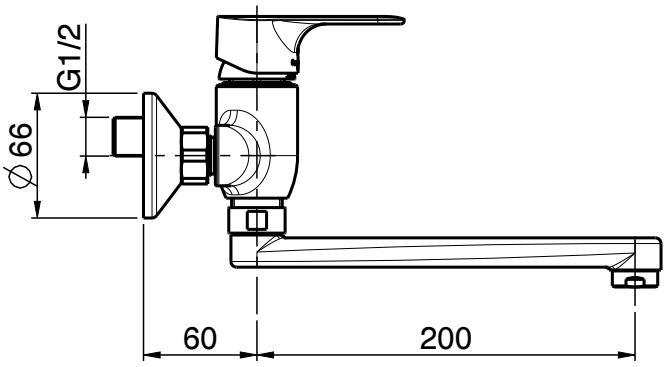

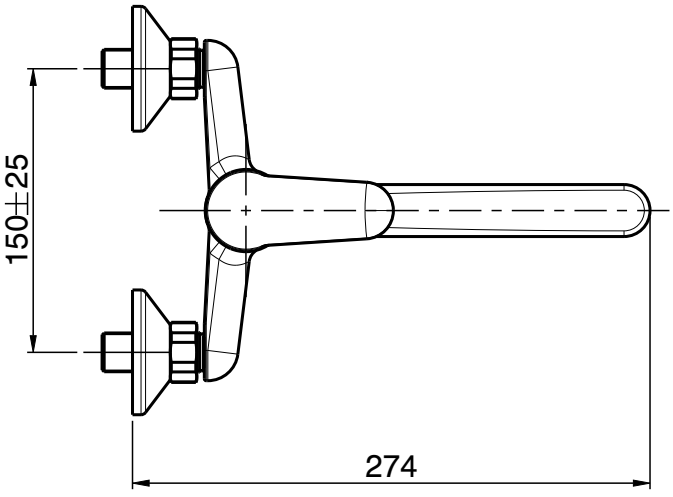

fima CARLO FRATTINI rubinetterie	DESCRIZIONE: Monocomando Lavello	SERIE: Serie 22
	DESCRIPTION: Single-lever sink mixer	DATA MODIFICA: 29-09-2026
	CODICE: F3836	Peso (Kg): [.1]
	Rev. Ver.: 0.6 / Data: 24-01-2018	TOLL. ± 5mm

Tutti i diritti sono riservati. Nessuna parte del disegno può essere riprodotta o resa pubblica, senza autorizzazione scritta della FIMA Carlo Frattini s.p.a. "24-01-2018" copyright©
All rights reserved. No part of the drawing can be reproduced or made public, without written authorization from FIMA Carlo Frattini s.p.a. "24-01-2018" copyright©